POTAP
非常用浄水器

災害時・緊急時の飲料水確保に！
非常用浄水器「ポータップ」

POTAPの特徴

コードレスで使用可
単三電池・モバイルバッテリーで稼働するので、コードレスで使用することができます。

コンパクトサイズ
コンパクトなサイズなので、置き場所を選びません。持ち運びも楽々。

工事は不要
面倒な水道工事や設置に関する手間は不要。お手元に届いたらすぐに使えます。

シンプルな設計
操作もフィルター交換も簡単。誰でも直ぐに使うことができます。

優れた浄化能力
雨水や河川の水(泥水)を“飲料可能レベル”まで浄化します。

ミネラル成分を付加
浄化した水にミネラル成分を付加します。簡単にミネラル水を精製することができます。

避難所生活を支える浄水器

避難所・学校・公民館などの公共施設に設置することで、災害時の飲料水確保の助けとなります。単三電池やモバイルバッテリーで稼働するので、停電時でも浄化された飲料水を供給することができます。シンプルで簡単な操作方法なので、誰でも操作することができ緊急時でも迅速に給水することができます。

非常用浄水器を日常生活に取り入れることで普段使いしながら無理なくローリングストックを実践することができ、非常時に備えることができます。POTAPは日常生活の利便性と緊急時の「命を守る水の確保」を両立させたフェーズフリーな浄水器です。

自宅・オフィス・商業施設・宿泊施設・キャンプなどにも最適です。

POTAPの使い方3STEP

給水タンクに水道水を4L入れてください。

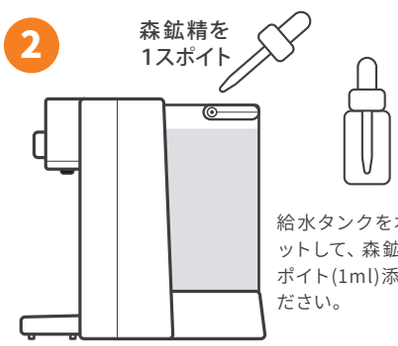

給水タンクを本体にセットして、森鉱精を1スポイト(1ml)添加してください。

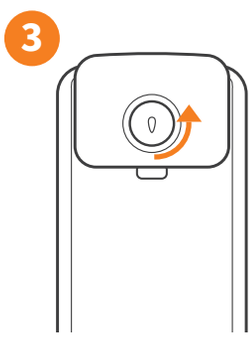

操作ダイヤルを反時計回りに回すと給水が始まります。給水開始/停止の操作はダイヤルを回すだけ。

POTAPの仕様

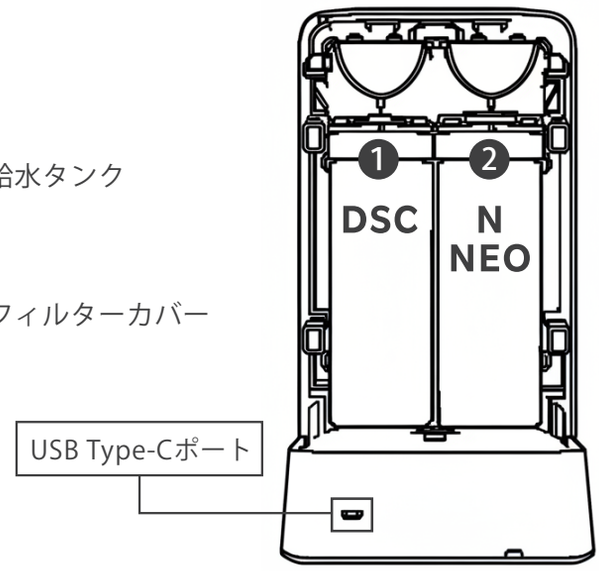

●電源/USB TypeC・単三電池3個
●定格電圧/DC4.5V
●寸法/幅171×奥行302×高さ326(mm)
●重量/3.3kg
●給水タンク容量/4L
●使用周囲温度/5～40℃
●分間出水量/約900ml/分(1時間で約54L)

※仕様やデザインは品質向上のため、予告なく変更になる場合があります。

フィルターの種類

❶ DSC

DSフィルター
交換周期：約6カ月

❷ N-NEO

N-NEO 複合フィルター
交換周期：約12カ月

フィルターの機能

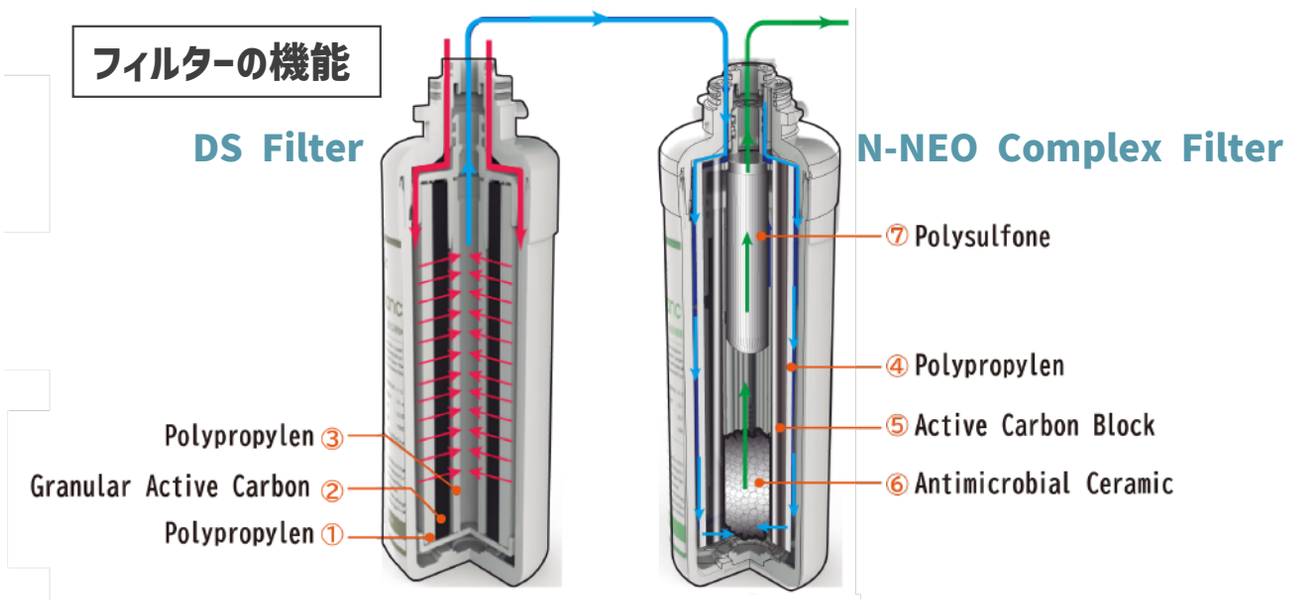

DS Filter

NO	素材	機能
1	ポリプロピレン (PP)	原水に最初に接触するフィルターで、一次ろ過の役割を果たします。10μm以上の不純物を除去します。
2	粒状活性炭	活性炭の吸着性能により、水中の残留塩素や有機化合物を除去します。
3	ポリプロピレン (PP)	5μm以上の不純物を除去します。

N-NEO Complex Filter

NO	素材	機能
4	ポリプロピレン (PP)	5μm以上の不純物を除去します。
5	活性炭ブロック	水の味や臭いを改善し、整えます。
6	抗菌セラミック	高い吸着力を有し、細菌やウイルスを除去します。さらに脱臭効果も発揮します。
7	ポリスルホン (PSU) ※中空糸膜	0.08μmの微細孔により、ミネラル成分は通過させつつ、細菌・微生物を除去します。

浄水器専用森鉱精（ミネラル）について

非常用浄水器POTAP最大の特徴の一つが、付属の森鉱精です。森鉱精を添加した水をPOTAPでろ過することで、浄化されたミネラル水を作ることができます。森鉱精は鉱物より抽出された天然由来のミネラルで、浄化能力に優れた水質浄化液です。

浄水器専用森鉱精
内容量:100ml

森鉱精1本（内容量100ml）で約400Lのミネラル水を作ることができます

使用量の目安：水道水4Lに対して森鉱精を1スポイト（100ml）添加してください。
※100ml×4,000ml＝400,000ml（400L）

森鉱精が水を浄化するしくみ

汚れた水に森鉱精を添加すると、水中の不純物を【析出】→【分解】→【凝集】します。この森鉱精の特性により、浄水器の浄化能力を高めることができます。

森鉱精を添加

Step1 析出
液体の中から固体が分かれて生成。

Step2 分解
徐々に不純物が水から分離。

Step3 凝集
不純物が結集し、完全に水と分離。

泥水の浄化実験

地下水に田んぼの泥を混ぜた泥水に森鉱精を添加してPOTAPでろ過。採取した水で飲料水検査を実施しました。

地下水に田んぼの泥水を混ぜます。

泥水に森鉱精を1スポイト(1ml)添加します。

森鉱精を添加した泥水をPOTAPでろ過します。

ろ過した水は無色透明の水になりました。

飲料水検査を実施（水質51項目検査）
採取日／2026年2月9日　検査機関／株式会社総合保健センター
検査結果番号/第K2026020283

検査結果：水質基準が定められている項目(51項目全て)について適合

泥水に森鉱精を添加した水をPOTAPでろ過した水は“飲用可能レベル”まで浄化されました

※森鉱精の使用方法・デザイン等は品質向上のため、変更になる可能性がございます。

Earth labo
株式会社 Earthlabo
■〒680-1202鳥取県鳥取市河原町布袋518-3　■TEL:0858-71-0181　■E-mail:info@earthlabo.co.jp